TPH
TOP PROJECTHOTEL
VIA VECCHIA CIRCONVALLAZIONE 4 - 28047 OLEGGIO (NO) – ITALY
Tel +39 0 321927123 - Fax +39 0 321988991 - info@tph.it – www.tph.it

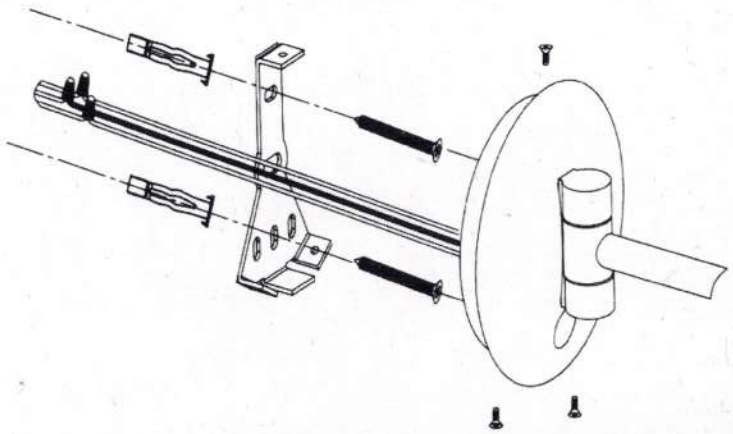

Connettori
Connectors

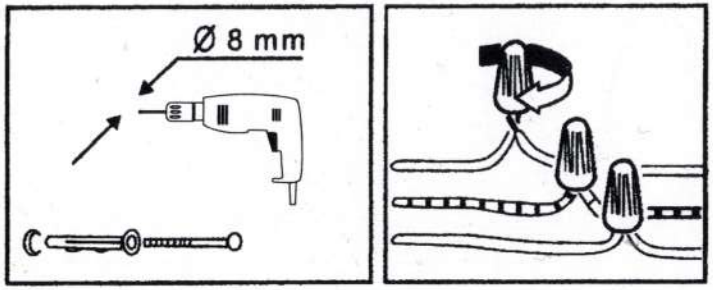

I

ISTRUZIONI D'USO SPECCHIO INGRANDITORE A LED

(Leggere attentamente e conservare)

Istruzioni per l'installazione
Prima di intervenire sull'impianto elettrico interrompere l'alimentazione di rete.
L'apparecchio è destinato esclusivamente per un montaggio ed un' installazione a parete .

Avvertenze di sicurezza
⊠⊠⊠Collegare l'apparecchio solo a corrente alternata e controllare
che la tensione di rete corrisponda a quella indicata sull'apparecchio.
⊠ Per la sicurezza dell'apparecchio è necessario collegare lo stesso ad un impianto di rete provvisto di messa a terra efficiente.
⊠ Questo apparecchio deve essere fissato fuori dalla portata di una persona che stia utilizzando la vasca da bagno o la doccia.
Attenersi a quanto previsto dalle normative vigenti relative agli impianti elettrici.
⊠ Non utilizzare il vostro apparecchio se presenta un'anomalia.
⊠ Non cercare di riparare un apparecchio elettrico da soli ma rivolgersi ad un tecnico autorizzato.
⊠ Gli elementi che costituiscono l'imballo dell'apparecchio (sacchetti di plastica, scatola di cartone, ecc...) non devono essere asciati alla portata dei bambini in quanto potenziali fonti di pericolo.
⊠ Avvertire i bambini dei pericoli che possono derivare dagli apparecchi elettrici ed informarli delle relative norme di sicurezza.
Non lasciare mai gli apparecchi elettrici a portata di mano dei bambini.

Importante
Questo apparecchio risponde alle norme di sicurezza per gli apparecchi elettrici.
La non osservanza delle raccomandazioni date o l'uso improprio dell'apparecchio sollevano il costruttore da ogni responsabilità riguardo eventuali danni a cose o persone.

Istruzioni per l'uso
Per accendere la sorgente luminosa a LED premere l'interruttore a pulsante posto sulla base.

Pulizia e manutenzione
Qualsiasi operazione di manutenzione o sostituzione va eseguita ad apparecchio spento.
Pulire sia lo specchio che il corpo dell'apparecchio con un panno morbido, eventualmente leggermente umido.
Non spruzzare liquidi sulla base fissata a muro e sugli interruttori perché contengono parti elettriche in tensione.

Attenzione: Non utilizzare in nessun caso solventi o detergenti abrasivi!

GB

INSTRUCTIONS FOR USE LED MAGNIFYING MIRROR

(Read carefully and keep)

Instructions for installation
Before touching the electrical wiring, disconnect the power supply.
This appliance is designed exclusively for wall assembly and installation.

Safety warnings
⊠⊠⊠onnect the appliance only to an alternating current power supply and make sure that the mains voltage corresponds to the one indicated on the appliance.
⊠ For safety the appliance have to be connected to a mains supply provided with an efficient earth connection.
⊠ This appliance have to be installed out of the reach of persons using a shower or bathtub.
Always comply with the requirements of current electrical system regulations.
⊠ Do not use the appliance if any malfunction is noted.
⊠ Never attempt to repair electrical appliances yourself, but always contact a qualified technician.
⊠ The elements used to pack the appliance (plastic bags, cardboard box, etc...) must not be left within reach of children, as they are a potential source of danger.
⊠ Always warn children of the dangers of electrical appliances and of the safety precautions that must be taken.
Never leave electrical appliances within reach of children.

Important
This appliance complies with safety requirements for electrical equipment.
The manufacturer will not be considered liable for any damage to persons or property deriving from failure to comply with the above recommendations, or improper use of the appliance.

Use instructions
To switch on the LED illuminating source press the button on the base.

Cleaning and maintenance
Any maintenance or replacement should be performed with the power off.
Clean the mirror and the body of the appliance with a soft cloth, eventually slightly damp.
Do not spray liquids on the basis fixed to the wall and switches because they contain live electrical parts

Warning : Never use solvents or abrasive cleaners!